오일스키머
(Oil Skimmer)

제품소개

오일스키머는 물탱크 표면에 떠 있는 비수용성 오일을 분리 할 목적으로 윤활유, 절삭유 및 기타 액체오일을 제거하는데 적합합니다. 기계설비 냉각 시스템 및 윤활 시스템은 가공 운행중에 다양한 액체오일이 탱크 내부로 들어가게 되며, 냉각 사이클에 의해 절삭 및 냉각기능에 영향을 미치는 동시에 독특한 냄새가 발생하여 환경보호 및 작업자 건강에 부정적인 영향을 미칩니다. 따라서, 오일스키머를 사용하면 이러한 문제를 의도적으로 해결하고 기업의 정상적인 생산을 도울 수 있습니다.

제품장점

- 1.구조가 간단하여 유지보수가 용이 합니다.
- 2.방수 베어링(Bearing) 사용으로 신뢰성이 높습니다.
- 3.가이드 레일(Guide Rail), 가이드 바(Guide Bar), 스프링 장력을 채용하여 탈부착 및 교체가 용이합니다.
- 4.오일유수분리기(Oil Separator)는 사용 고객이 편리하게 사용할 수 있도록 각도 조절 기능을 제공합니다.

기술사양

모델번호	YSF1–25150	YSF2–25150	YSF3–350
전원	3상380V	3상380V	단상，50Hz, AC110V
공률（W)	25	25	6
모터회전속도（r/min)	1250	1250	1400
기어감속비	1：150	1:150	1:120
전류（A)	0.4	0.4	0.3(용량 3μF)
분리효율 및 유량(L/h)	99%，1.5	99%，1.5	99%，1.5
Timing Belt 재질	PU	PU	폴리우레탄
사이즈（L×W×H，오일버컷 불포함)	301*165*450	291*206*460	265*130*465
색깔	흑/회색(주문형)		

오일스키머
(Oil Skimmer)

외형 및 설치사이즈

YSF1-25150 사이즈 설명

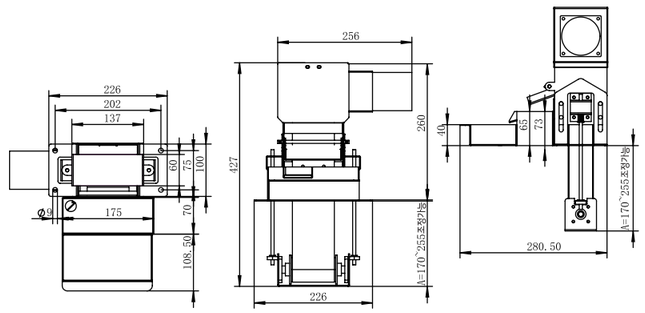

YSF2-25150 사이즈 설명

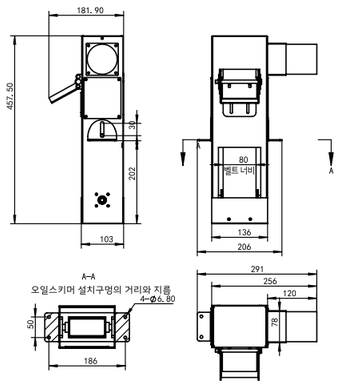
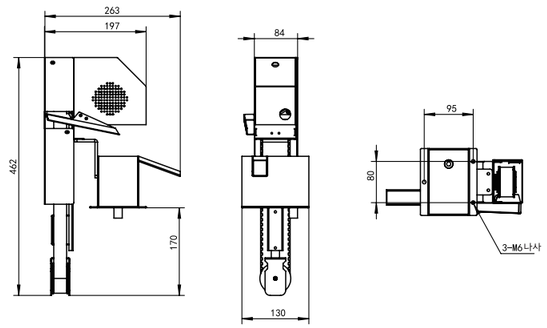
YSF3-350 사이즈 설명